DEPUR calabria

WATER
TECNOLOGY
SOLUTIONS

# KR 105

RESEARCH - DEVELOPMENT - INNOVATION

MADE IN ITALY

# KR 105

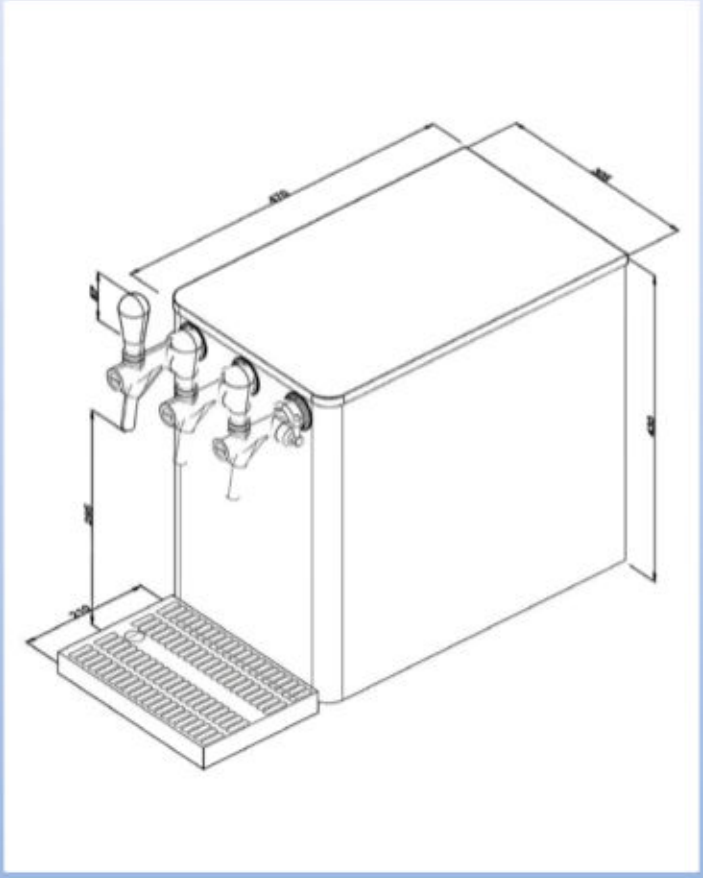

## VERSIONI / *VERSION*

### KR 105 SOPRA/*UP* NFG

- NATURALE AMBIENTE / *STILL AMBIENT TEMPERATURE*
- FREDDA / *COLD*
- FREDDA FRIZZANTE / *COLD SPARKLING*

### KR 105 SOPRA/*UP* NF

- NATURALE AMBIENTE / *STILL AMBIENT TEMPERATURE*
- FREDDA / *COLD*

### KR 105 SOTTO/*UNDER* NFG

- NATURALE AMBIENTE / *STILL AMBIENT TEMPERATURE*
- FREDDA / *COLD*
- FREDDA FRIZZANTE / *COLD SPARKLING*

### KR 105 SOTTO/*UNDER* NF

- NATURALE AMBIENTE / *STILL AMBIENT TEMPERATURE*
- FREDDA / *COLD*

## DATI TECNICI / *TECHNICAL DATA*

| | |
|---|---|
| MODELLO / *MODEL* | Erogatore in versione soprabanco-sottobanco / *Overcounter-undercounter water dispenser* |
| SUGGERIMENTI DI UTILIZZO / *SUGGESTION OF USE* | Ristorante - Horeca / *Restaurant - Horeca* |
| POTENZA / *POWER SUPPLY* | AC 230V / 50Hz |
| GAS REFRIGERANTE / *REFRIGERANT* | R134a |
| VOLUME CARBONATORE / *CARBONATOR TANK VOLUME* | 1,35 lt (per versione NFG / *for NFG version)* |
| TECHNOLOGIA / *TECHNOLOGY* | Banco ghiaccio da 20 lt / *20 lt Ice bank* |
| CONSUMI / *CONSUMPTION* | 180W |
| CONTROLLO TEMPERATURA / *TEMPERATURE CONTROL* | Meccanico / *Mechanical* |
| PRODUZIONE ACQUA FREDDA / *COLD WATER PRODUCTION* | 4° - 10° 95 lt/h * |
| MATERIALE E COLORE SCOCCA / *BODY COLOUR AND MATERIAL* | Acciaio inox / *Stainless steel* |
| MISURE NETTE EROGATORE / *NET SIZE WATER DISPENSER* | 310L x 450H x 470P |
| MISURE NETTE IMBALLO / *NET SIZE PACKAGING* | 360L x 600H x 660P |
| PESO LORDO / *GROSS WEIGHT* | 25 Kg |
| PESO NETTO / *NET WEIGHT* | 23 kg |

*Variabile in base alla temperatura dell'acqua in entrata e dell'ambiente. / *Depending of water-in temperature and room temperature*

DEPUR calabria

**DEPURCALABRIA | www.depurcalabria.it | depurcalabria@hotmail.it**
**Via Cassiodoro,113 | 88100 Catanzaro | Cell. 338 1632473**